HEMA
BANDSÄGETECHNIK
SCHNEIDSYSTEME

Maschinen-Preisliste

Ausgabe 57 - Januar 2009

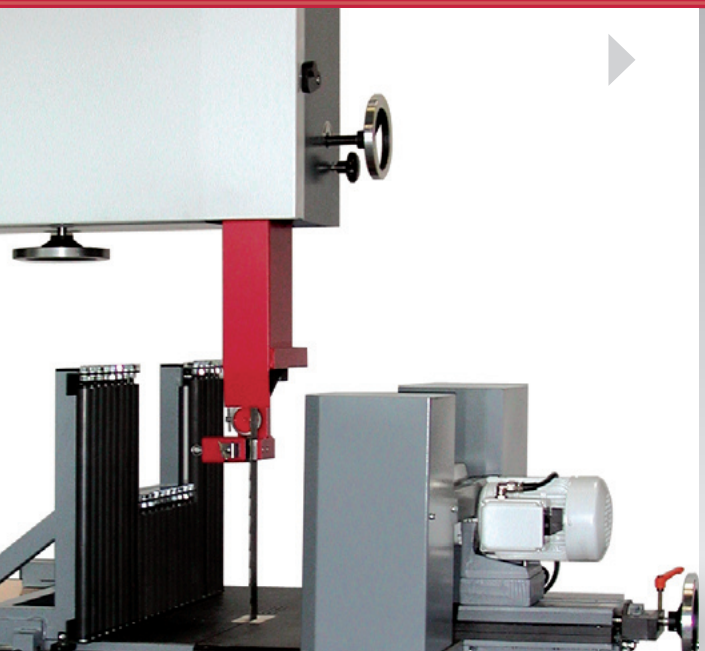

Bandsägen

HEMA Garant

Optimales Preis-Leistungs-Verhältnis

NEU:
Garant 400/500/600 jetzt serienmäßig mit Maschinensteckdose!

CE staubgeprüft

Geschlossenes, modernes Maschinengehäuse in solider Stahlbauweise, Ständer-LINKS-Aufführung, Schutztüren endschaltergesichert. Schwenkbarer Graugusstisch, Aluminium-Scheibenräder mit vulkanisierten und geschliffenen Gummibelägen, dynamisch ausgewuchtet. Präzisionsrollenführung oben und unten, obere Führung über Handrad höhenverstellbar, schwingungsdämpfende Radfederung mit Sägeblattspannungsanzeige. Kompakter Keilriemenantrieb über Drehstrommotor mit Sicherheitsbremse, Bremslüfteinrichtung, NOT-AUS-Schalter, Motorschutz mit Unterspannungsauslösung. Strömungsgünstiger Absaugstutzen, 1 Sägeblatt.

HEMA Garant 400	
Rollen-Ø	400 mm
Schnittbreite	390 mm
Schnitthöhe	240 mm
Sägeblattlänge	3 400 mm
Drehstrommotor	1,1 kW / 400 V

Preis	Art.-Nr.	€
	150 000	**3.080,–**

HEMA Garant 700	
Rollen-Ø	700 mm
Schnittbreite	680 mm
Schnitthöhe	390 mm
Sägeblattlänge	5 150 mm
Drehstrommotor	3,0 kW / 400 V

Preis	Art.-Nr.	€
	153 000	**5.150,–**

HEMA Garant 500	
Rollen-Ø	500 mm
Schnittbreite	490 mm
Schnitthöhe	275 mm
Sägeblattlänge	4 080 mm
Drehstrommotor	1,5 kW / 400 V

Preis	Art.-Nr.	€
	151 000	**3.790,–**

HEMA Garant 800	
Rollen-Ø	800 mm
Schnittbreite	780 mm
Schnitthöhe	390 mm
Sägeblattlänge	5 600 mm
Drehstrommotor	4,0 kW / 400 V

Preis	Art.-Nr.	€
	154 000	**6.140,–**

HEMA Garant 600	
Rollen-Ø	600 mm
Schnittbreite	580 mm
Schnitthöhe	350 mm
Sägeblattlänge	4 500 mm
Drehstrommotor	2,2 kW / 400 V

Preis	Art.-Nr.	€
	152 000	**4.300,–**

Zubehör – HEMA Garant 400/500/600		
Fahreinrichtung mit Feststeller		150,–
Gehrungsanschlag	150 102	100,–

Zubehör – HEMA Garant 700/800		
Fahreinrichtung mit Feststeller		250,–
Gehrungsanschlag	150 102	100,–

Bandsägeblätter finden Sie in unserem speziellen »Werkzeug & Zubehör«-Katalog.
Bitte beachten Sie die ergänzenden Hinweise auf Seite 19.

Präzisions-Bandsägen

SR 400
SR 500
SR 600

Geschlossenes, modernes Maschinengehäuse in solider Stahlbauweise, Schutztüren endschaltergesichert. Ständer-LINKS-Ausführung (Standard), RECHTS-Ausführung möglich. Schwenkbarer Graugusstisch, Aluminium-Scheibenräder mit vulkanisierten und geschliffenen Gummibelägen, dynamisch ausgewuchtet. Präzisionsrollenführung oben und unten, obere Führung über Handrad höhenverstellbar, schwingungsdämpfende Radfederung mit Sägeblattspannungsanzeige. Kompakter Keilriemenantrieb über Drehstrommotor mit Sicherheitsbremse, Bremslüfteinrichtung, NOT-AUS-Schalter, Motorschutz mit Unterspannungsauslösung. Strömungsgünstiger Absaugstutzen, 1 Sägeblatt.

CE staubgeprüft

SR 400	
Rollen-Ø	400 mm
Schnittbreite	380 mm
Schnitthöhe	260 mm
Sägeblattlänge	3 320 mm
Tischgröße	600 x 540/620 mm
Drehstrommotor	1,5 kW / 400 V
Absaugstutzen-Ø	120 mm

Preise	Art.-Nr.	€
Ständer-LINKS-Ausf.	110 000	**4.900,–**
Ständer-RECHTS-Ausf.	110 001	**4.900,–**

Zubehör – SR 400		
Fahreinrichtung mit Feststeller	110 101	160,–
Drehstrommotor 2,2 kW	110 111	250,–
Maschinensteckdose	110 102	50,–
Winkelschieber	110 103	175,–
Gehrungsschieber	110 104	380,–
Profilschleif-Set	110 105	230,–
Sicherheitspaket (für Schulwerkräume)	110 106	340,–

Sonderausführung – SR 400		
Polumschaltbarer Motor für Schnittgeschwindigkeit 690 + 1380 m/min., 1,4 / 1,8 kW	110 107	300,–
Stufenloser Antrieb 1:5 für Schnittgeschwindigkeit 295 – 1475 m/min., 1,5 kW	110 108	1.300,–
Schnitthöhe 500 mm	110 109	560,–
Schnitthöhe 600 mm	110 110	590,–

SR 500	
Rollen-Ø	500 mm
Schnittbreite	480 mm
Schnitthöhe	380 mm
Sägeblattlänge	4 080 mm
Tischgröße	600 x 540/720 mm
Drehstrommotor	2,2 kW / 400 V
Absaugstutzen-Ø	120 mm

Preise	Art.-Nr.	€
Ständer-LINKS-Ausf.	111 000	**5.400,–**
Ständer-RECHTS-Ausf.	111 001	**5.400,–**

Zubehör – SR 500		
Fahreinrichtung mit Feststeller	111 101	160,–
Maschinensteckdose	110 102	50,–
Winkelschieber	110 103	175,–
Gehrungsschieber	110 104	380,–
Profilschleif-Set	111 105	230,–

Sonderausführung – SR 500		
Polumschaltbarer Motor für Schnittgeschwindigkeit 700 + 1400 m/min., 1,4 / 1,8 kW	110 107	300,–
Stufenloser Antrieb 1:5 für Schnittgeschwindigkeit 350 – 1750 m/min., 2,2 kW	111 108	1.600,–
Schnitthöhe 500 mm	111 109	570,–
Schnitthöhe 600 mm	111 110	600,–
Schnitthöhe 700 mm	111 111	710,–

SR 600	
Rollen-Ø	600 mm
Schnittbreite	580 mm
Schnitthöhe	380 mm
Sägeblattlänge	4 500 mm
Tischgröße	600 x 540/820 mm
Drehstrommotor	2,2 kW / 400 V
Absaugstutzen-Ø	120 mm

Preise	Art.-Nr.	€
Ständer-LINKS-Ausf.	112 000	**6.150,–**
Ständer-RECHTS-Ausf.	112 001	**6.150,–**

Zubehör – SR 600		
Fahreinrichtung mit Feststeller	112 101	160,–
Drehstrommotor 3,0 kW	112 106	200,–
Maschinensteckdose	110 102	50,–
Winkelschieber	110 103	175,–
Gehrungsschieber	110 104	380,–
Profilschleif-Set	112 105	230,–

Sonderausführung – SR 600		
Polumschaltbarer Motor für Schnittgeschwindigkeit 725 + 1450 m/min., 1,5 / 2,2 kW	112 107	450,–
Stufenloser Antrieb 1:5 für Schnittgeschwindigkeit 350 – 1750 m/min., 2,2 kW	111 108	1.600,–
Schnitthöhe 500 mm	112 109	620,–
Schnitthöhe 600 mm	112 110	640,–
Schnitthöhe 700 mm	112 111	690,–
Schnitthöhe 800 mm	112 112	740,–
Schnitthöhe 900 mm	112 113	860,–
Schnitthöhe 1000 mm	112 114	960,–

Bandsägeblätter finden Sie in unserem speziellen »Werkzeug & Zubehör«-Katalog.
Bitte beachten Sie die ergänzenden Hinweise auf Seite 19.

Präzisions-Bandsägen

UH 630
UH 700
UH 800
UH 900

Geschlossenes, modernes Maschinengehäuse in solider Stahlbauweise, Schutztüren endschaltergesichert. Ständer-LINKS-Ausführung (Standard), RECHTS-Ausführung möglich. Schwenkbarer Graugusstisch, angeflanschte Aluminium-Scheibenräder mit vulkanisierten und geschliffenen Gummibelägen, dynamisch ausgewuchtet. Präzisionsrollenführung oben und unten, obere Führung über Handrad höhenverstellbar, schwingungsdämpfende Radfederung mit Sägeblattspannungsanzeige. Kompakter Keilriemenantrieb über Drehstrommotor mit Sicherheitsbremse, Bremslüfteinrichtung, NOT-AUS-Schalter, Motorschutz mit Unterspannungsauslösung. Strömungsgünstige Absaugstutzen, 1 Sägeblatt.

CE staubgeprüft

UH 630

Rollen-Ø	630 mm
Schnittbreite	610 mm
Schnitthöhe	385 mm
Sägeblattlänge	4 500 mm
Drehstrommotor	3,0 kW / 400 V
2 Absaugstutzen	Ø 100/120 mm

Preise	Art.-Nr.	€
Ständer-LINKS-Ausf.	120 000	**7.520,–**
Ständer-RECHTS-Ausf.	120 001	**7.520,–**

Zubehör – UH 630		
Fahreinrichtung mit Feststeller	120 101	230,–
Drehstrommotor 4,0 kW	120 102	280,–
Präzisions-Tischschwenkeinrichtung mit Handrad und Zahnstange	120 103	770,–
Gehrungsschieber	120 105	420,–
Autom. Stern-Dreieck-Anlauf	120 106	690,–
Digitale Blattspannungsanzeige	120 107	750,–
Pneumatische Sägeblattspannung	120 108	2.550,–
Amperemeter	120 109	200,–
Betriebsstd.-zähler	120 110	150,–

Sonderausführung – UH 630		
Polumschaltbarer Motor für Schnittgeschwindigkeit 770 + 1540 m/min., 1,5 / 2,2 kW	120 116	450,–
Stufenloser Antrieb 1:5 für Schnittgeschw. 370 – 1850 m/min., 3,0 kW	120 117	1.700,–
Schnitthöhe 500 mm	120 111	680,–
Schnitthöhe 600 mm	120 112	700,–
Schnitthöhe 700 mm	120 113	730,–
Schnitthöhe 800 mm	120 114	820,–
Schnitthöhe 900 mm	120 115	880,–

UH 700

Rollen-Ø	700 mm
Schnittbreite	680 mm
Schnitthöhe	480 mm
Sägeblattlänge	5 150 mm
Drehstrommotor	3,0 kW / 400 V
2 Absaugstutzen	Ø 100/120 mm

Preise	Art.-Nr.	€
Ständer-LINKS-Ausf.	121 000	**8.960,–**
Ständer-RECHTS-Ausf.	121 001	**8.960,–**

Zubehör – UH 700		
Fahreinrichtung mit Feststeller	121 101	280,–
Drehstrommotor 4,0 kW	120 102	280,–
Präzisions-Tischschwenkeinrichtung mit Handrad und Zahnstange	121 103	830,–
Gehrungsschieber	120 105	420,–
Autom. Stern-Dreieck-Anlauf	120 106	690,–
Digitale Blattspannungsanzeige	120 107	750,–
Pneumatische Sägeblattspannung	120 108	2.550,–
Amperemeter	120 109	200,–
Betriebsstd.-zähler	120 110	150,–

Sonderausführung – UH 700		
Polumschaltbarer Motor für Schnittgeschwindigkeit 800 + 1600 m/min., 2,3 / 3,4 kW	121 115	880,–
Stufenloser Antrieb 1:5 für Schnittgeschw. 370 – 1850 m/min., 4,0 kW	121 116	1.800,–
Schnitthöhe 600 mm	121 111	760,–
Schnitthöhe 700 mm	121 112	840,–
Schnitthöhe 800 mm	121 113	920,–
Schnitthöhe 900 mm	121 114	970,–

UH 800

Rollen-Ø	800 mm
Schnittbreite	780 mm
Schnitthöhe	480 mm
Sägeblattlänge	5600 mm
Drehstrommotor	4,0 kW / 400 V
2 Absaugstutzen	Ø 100/120 mm

Preise	Art.-Nr.	€
Ständer-LINKS-Ausf.	122 000	**9.880,–**
Ständer-RECHTS-Ausf.	122 001	**9.880,–**

Zubehör – UH 800		
Fahreinrichtung mit Feststeller	122 101	290,–
Drehstrommotor 5,5 kW	122 102	390,–
Präzisions-Tischschwenkeinrichtung mit Handrad und Zahnstange	121 103	830,–
Gehrungsschieber	120 105	420,–
Autom. Stern-Dreieck-Anlauf	120 106	690,–
Digitale Blattspannungsanzeige	120 107	750,–
Pneumatische Sägeblattspannung	120 108	2.550,–
Amperemeter	120 109	200,–
Betriebsstd.-zähler	120 110	150,–
Höhenverstellung*	122 104	2.640,–

Sonderausführung – UH 800		
Polumschaltbarer Motor für Schnittgeschwindigkeit 850 + 1700 m/min., 3,0 / 5,0 kW	122 115	980,–
Stufenloser Antrieb 1:5 für Schnittgeschw. 370 – 1850 m/min., 4,0 kW	121 116	1.800,–
Schnitthöhe 600 mm	122 111	810,–
Schnitthöhe 700 mm	122 112	860,–
Schnitthöhe 800 mm	122 113	930,–
Schnitthöhe 900 mm	122 114	990,–

UH 900

Rollen-Ø	900 mm
Schnittbreite	865 mm
Schnitthöhe	700 mm
Sägeblattlänge	6550 mm
Drehstrommotor	5,5 kW / 400 V
2 Absaugstutzen	Ø 100/140 mm

Preise	Art.-Nr.	€
Ständer-LINKS-Ausf.	123 000	**12.250,–**
Ständer-RECHTS-Ausf.	123 001	**12.250,–**

Zubehör – UH 900		
Drehstrommotor 7,5 kW	123 101	720,–
Drehstrommotor 11 kW	123 102	1.550,–
Präzisions-Tischschwenkeinrichtung mit Handrad und Zahnstange	123 103	890,–
Gehrungsschieber	123 105	440,–
Autom. Stern-Dreieck-Anlauf	Serienausstattung	
Digitale Blattspannungsanzeige	120 107	750,–
Pneumatische Sägeblattspannung	123 108	2.680,–
Amperemeter	120 109	200,–
Betriebsstd.-zähler	120 110	150,–
Höhenverstellung*	123 104	2.690,–

Sonderausführung – UH 900		
Schnitthöhe 800 mm	123 111	1.200,–
Schnitthöhe 900 mm	123 112	1.380,–

* **Motorische Höhenverstellung der Führungsstange**

Bitte beachten Sie die ergänzenden Hinweise auf Seite 19.

UH 800 SBS

CE staubgeprüft

Schwenk-Bandsäge für Modellbauer

UH 800 SBS

Ausführung wie Modell UH 800, jedoch komplette Säge schwenkbar. Grundgestell in solider Stahlbauweise mit anmontiertem Schwenksegment, Laufbahnen gehärtet. Schwerer Graugusstisch, fest am Grundgestell montiert, beidseitig verwendbarer Gussanschlag auf skalierter Schiene. Gegengewicht in geschlossenem Gehäuse, platzsparend untergebracht, Winkelverstellung der Maschine über Handrad und kräftige Gewindespindel.

Präzisions-Bandsäge

SR 600 Twist

Ausführung wie Modell SR 600, jedoch mit um 90° verdrehbarem Sägeblatt. Obere und untere Spezialrollenführung mit Verdreheinrichtung bis 90°, klemmbar, zusätzliche Hartmetallführung im Tisch. Verdrehung aller Sägeblattführungen synchron über Handhebel. 2 Absaugstutzen. Nur in Ständer-RECHTS-Ausführung lieferbar, Schwenken des Sägetisches ist nicht möglich.

SR 600 Twist

CE staubgeprüft

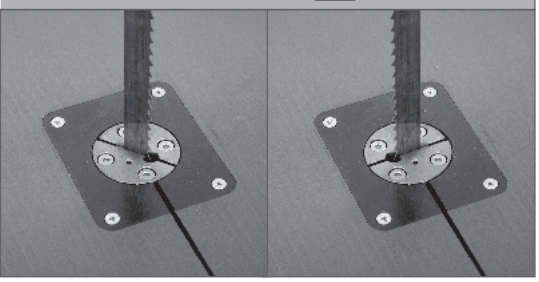

UH 800 SBS	
Rollen-Ø	800 mm
Schnittbreite (90°)	600 mm
Schnitthöhe (90°)	630 mm
Sägeblattlänge	5 950 mm
Schrägstellbarkeit	+60° bis –8°
Drehstrommotor	7,5 kW/400 V
Schnittgeschwindigkeit	1 620 m/min.
Absaugstutzen-Ø	100/120 mm

Preis	Art.-Nr.	€
	124 000	**23.200,–**

Zubehör – UH 800 SBS		
Elektrisches Spindelhubgetriebe für die Maschinenschrägstellung, sämtliche Bedienelemente in freistehendem Schaltpult	124 101	7.800,–
Pneumatische Sägeblattspannung	120 108	2.550,–
Digitale Blattspannungsanzeige	120 107	750,–
Amperemeter	120 109	200,–
Digitale Winkelanzeige der Maschinenschrägstellung	124 105	1.980,–

SR 600 Twist	
Rollen-Ø	600 mm
Schnittbreite	580 mm
Schnitthöhe	420 mm
Sägeblattlänge	4 770 mm
Tischgröße	600 x 540/820 mm
Drehstrommotor	2,2 kW/400 V
Absaugstutzen-Ø	100/120 mm

Preis	Art.-Nr.	€
	113 000	**6.800,–**

Zubehör – SR 600 Twist		
Rollenbahn mit 2 Unterstellfüßen, 500 mm breit, 900 mm tief		
Rechtsseitig	113 101	520,–
Linksseitig	113 102	520,–
Fahreinrichtung mit Feststeller (nicht möglich bei Rollenbahn)	112 101	160,–
Maschinensteckdose	110 102	50,–
Polumschaltbarer Motor für Schnittgeschwindigkeit 675 + 1 350 m/min., 1,5 / 2,2 kW	112 107	450,–
Stufenloser Antrieb 1:5 für Schnittgeschwindigkeit 270 – 1 350 m/min., 2,2 kW	113 106	1.600,–

Bandsägeblätter finden Sie in unserem speziellen »Werkzeug & Zubehör«-Katalog.
Bitte beachten Sie die ergänzenden Hinweise auf Seite 19.

Präzisions-Trennbandsägen

UH 800/TR
UH 900/TR

Geschlossenes, modernes Maschinengehäuse in solider Stahlbauweise, Schutztüren endschaltergesichert. Ständer-LINKS-Ausführung. Schwenkbarer Graugusstisch, angeflanschte Aluminium-Scheibenräder mit vulkanisierten und geschliffenen Gummibelägen, dynamisch ausgewuchtet. Spezialgleitführung oben, Präzisionsrollenführung unten, obere Führung über Handrad höhenverstellbar, schwingungsdämpfende Radfederung mit Sägeblattspannungsanzeige. Kompakter Keilriemenantrieb über Drehstrommotor mit Sicherheitsbremse, Bremslüfteinrichtung. Automatischer Stern-Dreieck-Anlauf, NOT-AUS-Schlagtaster, Motorschutz mit Unterspannungsauslösung. Betriebsstundenzähler und Amperemeter. Stufenlos regelbare Dreirollen-Vorschubeinheit, stabiler Rollenanschlag 200 mm hoch mit Ausklinkung im Sägeblattbereich. Strömungsgünstige Absaugstutzen, 1 Sägeblatt.

CE staubgeprüft

UH 800/TR	
Rollen-Ø	800 mm
Schnittbreite	780 mm
Schnitthöhe	480 mm
Sägeblattlänge	5 600 mm
Drehstrommotor	7,5 kW / 400 V
4 Absaugstutzen-Ø	120/100/100/100 mm
Vorschubgeschwindigkeit stufenlos	4 – 33 m/min.

Preis	Art.-Nr.	€
	130 000	**17.250,–**

Zubehör – UH 800/TR		
Präzisions-Tischschwenkeinrichtung mit Handrad und Zahnstange	123 103	890,–
Digitale Blattspannungsanzeige	120 107	750,–
Pneumatische Sägeblattspannung mit zwei Spannbereichen für Einrichtung und Sägebetrieb	120 108	2.550,–
Gummierte Vorschubrollen, Satz = 3 Rollen Ø 120 x 120 mm hoch	130 112	250,–
Obere Präzisionsrollenführung für den Einsatz schmaler Sägeblätter	130 108	300,–
Auflage-Rollenbock, höhenverstellbar. Rollen-Auflage bis 45° schwenkbar	130 109	1.140,–
4-Rollen-Vorschub	130 110	560,–
Spezielle Führung für geringe Schnitthöhen	130 113	250,–
Sprüheinrichtung	130 114	1.950,–

UH 900/TR	
Rollen-Ø	900 mm
Schnittbreite	865 mm
Schnitthöhe	700 mm
Sägeblattlänge	6 550 mm
Drehstrommotor	11 kW / 400 V
4 Absaugstutzen-Ø	140/100/100/100 mm
Vorschubgeschwindigkeit stufenlos	4 – 33 m/min.

Preis	Art.-Nr.	€
	131 000	**21.200,–**

Zubehör – UH 900/TR		
Präzisions-Tischschwenkeinrichtung mit Handrad und Zahnstange	123 103	890,–
Digitale Blattspannungsanzeige	120 107	750,–
Pneumatische Sägeblattspannung mit zwei Spannbereichen für Einrichtung und Sägebetrieb	123 108	2.680,–
Gummierte Vorschubrollen, Satz = 3 Rollen Ø 120 x 120 mm hoch	130 112	250,–
Obere Präzisionsrollenführung für den Einsatz schmaler Sägeblätter	130 108	300,–
Auflage-Rollenbock, höhenverstellbar. Rollen-Auflage bis 45° schwenkbar	130 109	1.140,–
4-Rollen-Vorschub	130 110	560,–
Spezielle Führung für geringe Schnitthöhen	130 113	250,–
Sprüheinrichtung	130 114	1.950,–

Bandsägeblätter finden Sie in unserem speziellen »Werkzeug & Zubehör«-Katalog.
Bitte beachten Sie die ergänzenden Hinweise auf Seite 19.

KB 202

Abb. mit Untergestell und Fahreinrichtung (Zubehör)

Klein-Bandsägen

KB 202/D
KB 202/W
HWS 200/D
HWS 200/W

Geschlossenes, modernes Maschinengehäuse in Ständer-RECHTS-Ausführung, Schutztür endschaltergesichert. Schwenkbarer Alugusstisch, Aluminiumräder mit vulkanisierten und geschliffenen Gummibelägen, dynamisch ausgewuchtet. Präzisionsführung oben und unten, obere Führunghöhenverstellbar, schwingungsdämpfende Radfederung. Zwei Schnittgeschwindigkeiten 380 + 720 m/min. Schalter mit Motorschutz, Unterspannungsauslösung, 3 m Anschlusskabel. Strömungsgünstiger Absaugstutzen, 1 Sägeblatt.

CE staubgeprüft

HWS 200

Abb. mit Untergestell und Fahreinrichtung (Zubehör)

KB 202/D, KB 202/W	
Rollen-Ø	3 x 200 mm
Schnittbreite	420 mm
Schnitthöhe	160 mm
Sägeblattlänge	2 040 mm
Tischgröße	380 x 380 mm
Absaugstutzen-Ø	56 mm

HWS 200/D, HWS 200/W	
Rollen-Ø	3 x 200 mm
Schnittbreite	370 mm
Schnitthöhe	140 mm
Sägeblattlänge	1 810 mm
Tischgröße	380 x 380 mm
Absaugstutzen-Ø	56 mm

Preise	Art.-Nr.	€
KB 202/D	141 000	**1.750,–**
KB 202/W	141 001	**1.800,–**

Preise	Art.-Nr.	€
HWS 200/D	140 000	**1.520,–**
HWS 200/W	140 001	**1.570,–**

Zubehör – KB 202/D, KB 202/W		
Untergestell aus Stahlblech, einschl. Ablagefach mit Verschlussklappe	140 101	265,–
Fahreinrichtung	140 103	80,–
Profilschleif-Set	141 104	185,–
Sicherheitspaket (für Schulwerkräume)	140 105	340,–
Reduzierstück 100/58 mm	511 117	40,–

Zubehör – HWS 200/D, HWS 200/W		
Untergestell aus Stahlblech, einschl. Ablagefach mit Verschlussklappe	140 101	265,–
Fahreinrichtung	140 103	80,–
Profilschleif-Set	140 104	185,–
Sicherheitspaket (für Schulwerkräume)	140 105	340,–
Reduzierstück 100/58 mm	511 117	40,–

KB 202/D – Drehstrommotor 0,55 kW/400 V, 3 m Kabel mit CEE-Stecker.

KB 202/W – Einphasen-Wechselstrommotor 0,37 kW/230 V, 3 m Kabel mit Schukostecker.

HWS 200/D – Drehstrommotor 0,55 kW/400 V, 3 m Kabel mit CEE-Stecker.

HWS 200/W – Einphasen-Wechselstrommotor 0,37 kW/230 V, 3 m Kabel mit Schukostecker.

Bandsägeblätter finden Sie in unserem speziellen »Werkzeug & Zubehör«-Katalog.
Passende Absauganlagen siehe Seite 11. Bitte beachten Sie die ergänzenden Hinweise auf Seite 19.

BB 315/S
BB 315/P
Abbildung mit Untergestell (Zubehör)

Tisch-Bandsägen

BB 315/S
BB 315/P
BB 315/3
BB 315/3 P

Geschlossenes, modernes Maschinengehäuse in Ständer-LINKS-Ausführung, Schutztür endschaltergesichert. Schwenkbarer Graugusstisch, Alugussräder mit vulkanisierten und geschliffenen Gummibelägen, dynamisch ausgewuchtet. Präzisionsrollenführung oben, höhenverstellbar, schwingungsdämpfende Radfederung. Drehstrommotor mit Sicherheitsbremse, Motorschutz über Thermofühler, Unterspannungsauslösung, 3 m Anschlusskabel mit CEE-Stecker. Strömungsgünstiger Absaugstutzen, 1 Sägeblatt.

CE staubgeprüft

BB 315/3
BB 315/3 P
Abbildung mit Untergestell (Zubehör)

BB 315/S, BB 315/P		
Rollen-Ø		315 mm
Schnittbreite		295 mm
Schnitthöhe		190 mm
Sägeblattlänge		2220 mm
Tischgröße		470 x 450 mm
Drehstrommotor	BB 315/S	1,1 kW
	BB 315/P	0,7/1,0 kW
Absaugstutzen-Ø		100 mm

Preise	Art.-Nr.	€
BB 315/S	142 000	**2.980,–**
BB 315/P	142 001	**3.280,–**

Zubehör – BB 315/S, BB 315/P		
Untergestell aus Stahlblech	142 101	340,–
Winkelschieber abklappbar	142 102	160,–
Gehrungsschieber abklappbar	142 103	360,–
Profilschleif-Set	142 104	220,–
Sicherheitspaket (für Schulwerkräume)	142 105	340,–

Sonderausführung		
Feinschnittsäge BB 315/P FineCut	142 002	3.560,–
Umbausatz zur Nachrüstung FineCut	142 106	350,–
Führungsrolle 3,0 x 0,50 mm	142 108	90,–

BB 315/3, BB 315/3 P		
Rollen-Ø		3 x 315 mm
Schnittbreite		600 mm
Schnitthöhe		240 mm
Sägeblattlänge		3 150 mm
Tischgröße		470 x 450/800 mm
Drehstrommotor	BB 315/3	1,1 kW
	BB 315/3P	0,7/1,0 kW
Absaugstutzen-Ø		100 mm

Preise	Art.-Nr.	€
BB 315/3	144 000	**4.150,–**
BB 315/3 P	144 001	**4.450,–**

Zubehör – BB 315/3, BB 315/3 P		
Untergestell aus Stahlblech	144 101	370,–
Winkelschieber abklappbar	142 102	160,–
Gehrungsschieber abklappbar	142 103	360,–
Profilschleif-Set	144 104	220,–
Sicherheitspaket (für Schulwerkräume)	142 105	340,–

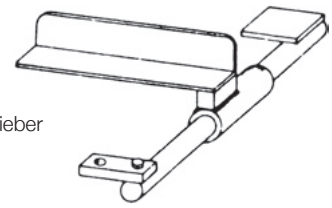

Winkelschieber

BB 315/S – Maschinenständer aus Aluminium-Guss. Drehstrommotor mit einer Schnittgeschwindigkeit von 900 m/min.

BB 315/P – Maschinenständer aus Aluminium-Guss. Polumschaltbarer Drehstrommotor mit zwei Schnittgeschwindigkeiten von 450+900 m/min.

BB 315/3 – Moderne Stahlbauweise. Drehstrommotor mit einer Schnittgeschwindigkeit von 900 m/min.

BB 315/3 P – Moderne Stahlbauweise. Polumschaltbarer Drehstrommotor mit zwei Schnittgeschwindigkeiten von 450+900 m/min.

Bandsägeblätter finden Sie in unserem speziellen »Werkzeug & Zubehör«-Katalog.
Bitte beachten Sie die ergänzenden Hinweise auf Seite 19.

BB 315/M
Abbildung mit Untergestell (Zubehör)

Metall-Bandsägen

BB 315/M
BB 315/3 M

Geschlossenes, modernes Maschinengehäuse in Ständer-LINKS-Ausführung, Schutztür endschaltergesichert. Schwenkbarer Graugusstisch, Aluminiumgussräder mit vulkanisierten und geschliffenen Gummibelägen, dynamisch ausgewuchtet. Präzisions-Hartmetall-Führung oben, höhenverstellbar, schwingungsdämpfende Radfederung. Polumschaltbarer Getriebemotor für zwei Schnittgeschwindigkeiten, Schalter mit Motorschutz, Unterspannungsauslösung, 3 m Anschlusskabel mit CEE-Stecker. 1 Sägeblatt.

BB 315/M – Maschinenständer aus Aluminium-Guss

BB 315/3M – Moderne Stahlbauweise

CE

BB 315/3 M
Abbildung mit Untergestell (Zubehör)

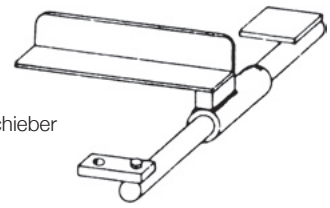

Winkelschieber

BB 315/M	
Rollen-Ø	315 mm
Schnittbreite	295 mm
Schnitthöhe	205 mm
Sägeblattlänge	2 220 mm
Tischgröße	470 x 450 mm
Drehstrommotor	0,55/0,88 kW/400 V

Preise	Art.-Nr.	€
BB 315/M-A mit Schnittgeschwindigkeit von 18+36 m/min. Zum Sägen von vergütetem Stahl, Werkzeugstahl und V2A	160 000	**3.750,–**
BB 315/M-B mit Schnittgeschwindigkeit von 32+64 m/min. Zum Sägen von unlegiertem Werkzeugstahl, Silumin, Rotguss, Bronze und Polyamid	160 001	**3.750,–**
BB 315/M-C mit Schnittgeschwindigkeit von 55+110 m/min. Zum Sägen von Baustahl, Messing, Kupfer Aluminium und Polyamid	160 002	**3.750,–**

Zubehör – BB 315/M		
Untergestell aus Stahlblech	142 101	340,–
Winkelschieber abklappbar	142 102	160,–
Gehrungsschieber abklappbar	142 103	360,–

BB 315/3 M	
Rollen-Ø	3 x 315 mm
Schnittbreite	600 mm
Schnitthöhe	250 mm
Sägeblattlänge	3 150 mm
Tischgröße	470 x 450/800 mm
Drehstrommotor	0,55/0,88 kW/400 V

Preise	Art.-Nr.	€
BB 315/3 M-A mit Schnittgeschwindigkeit von 18+36 m/min. Zum Sägen von vergütetem Stahl, Werkzeugstahl und V2A	161 000	**4.780,–**
BB 315/3 M-B mit Schnittgeschwindigkeit von 32+64 m/min. Zum Sägen von unlegiertem Werkzeugstahl, Silumin, Rotguss, Bronze und Polyamid	161 001	**4.780,–**
BB 315/3 M-C mit Schnittgeschwindigkeit von 55+110 m/min. Zum Sägen von Baustahl, Messing, Kupfer Aluminium und Polyamid	161 002	**4.780,–**

Zubehör – BB 315/3 M		
Untergestell aus Stahlblech	144 101	370,–
Winkelschieber abklappbar	142 102	160,–
Gehrungsschieber abklappbar	142 103	360,–

Andere Geschwindigkeiten auf Anfrage. Bandsägeblätter finden Sie in unserem speziellen »Werkzeug & Zubehör«-Katalog.
Bitte beachten Sie die ergänzenden Hinweise auf Seite 19.

Metall-Bandsägen

UH 630/M
UH 800/M
UH 900/M

Geschlossenes, modernes Maschinengehäuse in solider Stahlbauweise, Schutztüren endschaltergesichert. Ständer-LINKS-Ausführung (Standard), RECHTS-Ausführung möglich. Schwenkbarer Graugusstisch, angeflanschte Aluminium-Scheibenräder mit vulkanisierten und geschliffenen Gummibelägen, dynamisch ausgewuchtet. Präzisionsrollenführung mit Kugellager-Rükkenrolle oben und unten, obere Führung über Handrad höhenverstellbar, schwingungsdämpfende Radfederung mit Sägeblattspannungsanzeige. Kompakter Keilriemenantrieb über Getriebemotor, Stern-Dreieck-Einschaltung, NOT-AUS-Schalter, Motorschutz mit Unterspannungsauslösung. Eine feste Schnittgeschwindigkeit, zwischen 300 und 1500 m/min. frei wählbar. Strömungsgünstige Absaugstutzen, 1 Sägeblatt.

CE

UH 630/M	
Rollen-Ø	630 mm
Schnittbreite	610 mm
Schnitthöhe	470 mm
Sägeblattlänge	4 700 mm
Drehstrommotor	3,0 kW / 400 V
2 Absaugstutzen-Ø	100/100 mm

Preis	Art.-Nr.	€
	165 000	**8.660,–**

Zubehör – UH 630/M		
Fahreinrichtung mit Feststeller	120 101	230,–
Automatischer Stern-Dreieck-Anlauf	120 106	690,–
Digitale Blatt-spannungsanzeige	120 107	750,–
Pneumatische Sägeblattspannung	120 108	2.550,–
Amperemeter	120 109	200,–
Betriebsstd.zähler	120 110	150,–

Sonderausführung – UH 630/M		
Polumschaltbarer Motor für Schnitt-geschwindigkeit 770 + 1 540 m/min., 1,5 / 2,2 kW	120 116	450,–
Stufenloser Antrieb 1:5 für Schnitt-geschwindigkeit 370 – 1 850 m/min., 3,0 kW	120 117	1.700,–
Schnitthöhe 600 mm	120 112	700,–
Schnitthöhe 700 mm	120 113	730,–

UH 800/M	
Rollen-Ø	800 mm
Schnittbreite	780 mm
Schnitthöhe	500 mm
Sägeblattlänge	5 600 mm
Drehstrommotor	3,0 kW / 400 V
2 Absaugstutzen-Ø	100/120 mm

Preis	Art.-Nr.	€
	166 000	**10.920,–**

Zubehör – UH 800/M		
Fahreinrichtung mit Feststeller	122 101	290,–
Automatischer Stern-Dreieck-Anlauf	120 106	690,–
Digitale Blatt-spannungsanzeige	120 107	750,–
Pneumatische Sägeblattspannung	120 108	2.550,–
Amperemeter	120 109	200,–
Betriebsstd.zähler	120 110	150,–

Sonderausführung – UH 800/M		
Polumschaltbarer Motor für Schnitt-geschwindigkeit 850 + 1 700 m/min., 3,0 / 5,0 kW	122 115	980,–
Stufenloser Antrieb 1:5 für Schnitt-geschwindigkeit 370 – 1 850 m/min., 4,0 kW	121 116	1.800,–
Schnitthöhe 600 mm	122 111	810,–
Schnitthöhe 700 mm	122 112	860,–

UH 900/M	
Rollen-Ø	900 mm
Schnittbreite	865 mm
Schnitthöhe	700 mm
Sägeblattlänge	6 550 mm
Drehstrommotor	5,5 kW / 400 V
2 Absaugstutzen-Ø	100/140 mm

Preis	Art.-Nr.	€
	167 000	**13.970,–**

Zubehör – UH 900/M		
Automatischer Stern-Dreieck-Anlauf		Serienaus-stattung
Digitale Blatt-spannungsanzeige	120 107	750,–
Pneumatische Sägeblattspannung	123 108	2.680,–
Amperemeter	120 109	200,–
Betriebsstd.zähler	120 110	150,–

Sonderausführung – UH 900/M		
Polumschaltbarer Motor für Schnitt-geschwindigkeit 850 + 1 700 m/min., 3,0 / 5,0 kW	167 108	630,–
Stufenloser Antrieb 1:5 für Schnitt-geschwindigkeit 370 – 1 850 m/min., 4,0 kW	167 109	1.400,–
Schnitthöhe 800 mm	123 111	1.200,–
Schnitthöhe 900 mm	123 112	1.380,–

Bandsägeblätter finden Sie in unserem speziellen »Werkzeug & Zubehör«-Katalog.
Bitte beachten Sie die ergänzenden Hinweise auf Seite 19.

AS 400, AS 500

Absaug-Anlagen

AS 400
AS 500
AG 3

Industrie-Staubsauger

HGS 3000

AS 400, AS 500 – Fahrbare Staub- und Späneabsauganlage. Geräuscharmes Hochleistungsgebläse, groß dimensionierter Zyklonabscheider mit Stoff-Filter und Plastik-Abfüllsack. Drehstrommotor, Motorschutzschalter, 5 m Anschlusskabel mit CEE-Stecker.

AG 3 – Ausführung wie oben, jedoch staubgeprüfte Ausführung mit Feinstaub-Filterpatrone, Berstschutz und Volumenstrom-Überwachung durch Manometer.

AG 3 staubgeprüft

HGS 3000

AS 400

Bundkragen anschluß-Ø	100 mm
Drehstrommotor	0,55 kW / 400 V

Preis	Art.-Nr.	€
	510 000	**1.680,–**

(auf Anfrage, nur noch begrenzt lieferbar)

AS 500

Bundkragen anschluß-Ø	140 mm
Drehstrommotor	1,1 kW / 400 V

Preis	Art.-Nr.	€
	511 000	**2.100,–**

AG 3

Saugschlauch-Ø	100 mm
Saugschlauchlänge	2,5 m
Drehstrommotor	1,1 kW / 400 V

Preis	Art.-Nr.	€
Mit Feinstaub-Filterpatrone, 10 Abfüllsäcke, 2 Schlauchstutzen	515 000	**2.470,–**

HGS 3000

Preis	Art.-Nr.	€
Leistungsfähiger Gewerbesauger 1.200 W, Behältervolumen 32 l, Faltenfilter-Patrone, 3 Saugdüsen	516 002	**300,–**

Zubehör – für alle Absaug-Anlagen

PVC-Absaugschlauch Ø 100 mm, Meter	510 101	40,00
Ø 120 mm, Meter	511 102	46,00
Ø 140 mm, Meter	511 103	57,00
PUR-Absaugschlauch schwer entflammbar		
Ø 100 mm, Meter	510 105	50,00
Ø 120 mm, Meter	511 104	57,00
Ø 140 mm, Meter	511 107	67,50
Bundkragen für Schlauch, Ø 100 mm	510 102	11,00
Schlauch, Ø 120 mm	511 105	12,50
Schlauch, Ø 140 mm	511 106	14,00
Schlauchschelle Ø 100 mm	510 103	20,-/5 St.
Ø 120 mm	511 108	22,-/5 St.
Ø 140 mm	511 109	25,-/5 St.
Schnellverbindung Ø 100 mm	510 104	41,00
Ø 140 mm	511 111	43,00
Hosenstück Ø 100–100/100 mm gebördelt mit 2 Schiebern	511 115	355,00
Hosenstück Ø 140–100/100 mm gebördelt ohne Schieber	511 116	190,00
Handsaugdüse mit 3 m PVC-Absaugschlauch und Bundkragen Ø 100 mm	511 118	220,00
Bodensaugdüse, fahrbar, Ø 100 mm	511 119	220,00
Plastikabfüllsäcke, für AS 400	510 109	32,-/10 St.
Plastikabfüllsäcke, für AS 500	511 120	35,-/10 St.

Bundkragen

Schnell-verbindung

Schlauchschelle

Bitte beachten Sie die ergänzenden Hinweise auf Seite 19.

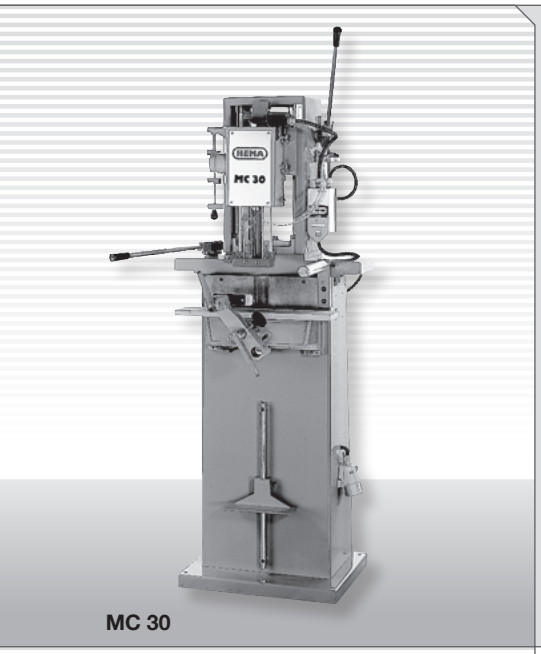

MC 30

Stationäre Kettenfräsen

MC 30, MC 40, MC 60

MC 30, MC 40 – Leistungsfähig, unfallsicher und vielseitig. Kurze Rüstzeiten. Fräsaggregat bis 45° (beidseitig) schwenkbar, Auflagetisch bis 45° schrägstellbar, Doppelgarnituren einsetzbar. Automatische Kettenschmierung und Antriebsschaltung.
MC 60 – Ausführung wie MC 30/40, jedoch zwei weitere Antriebsaggregate zum Fräsen des Stulps sowie zum Bohren von Drücker- und Schlüsselloch.

CE staubgeprüft

Profil-Schleifmaschine

PSM 300

Maschinengehäuse in moderner solider Stahlbauweise. Graugusstisch schwenkbar -8° bis +45°, automatische Schleifbandspannung, Raststellung für Schleifbandwechsel. Drehstrommotor, Schalter mit Motorschutz und Unterspannungsauslösung. Strömungsgünstiger Absaugstutzen, 1 Schleifstab für Außenschliff flach/konvex, 25 mm. Rasche Umrüstung zum Innenschleifen bei gleicher Schleifbandlänge.

CE staubgeprüft

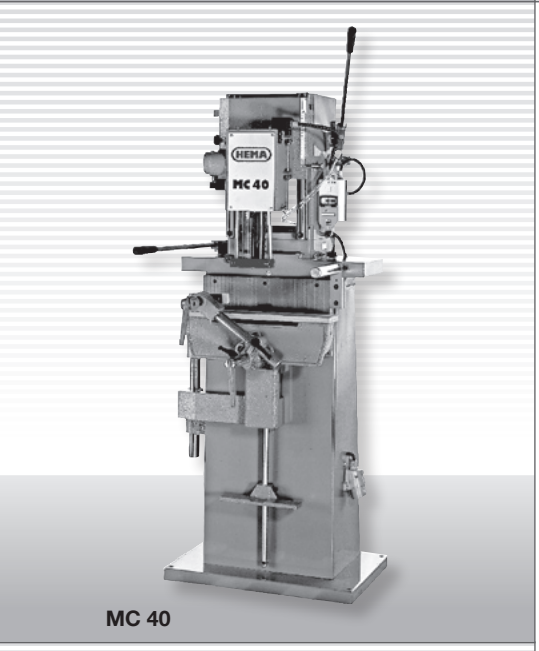

MC 40

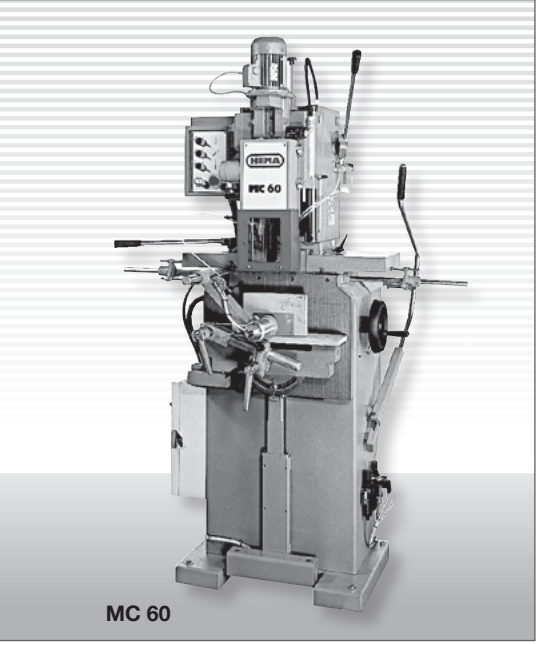

MC 60

MC 30	
Drehstrommotor	1,5 kW / 400 V
Drehzahl U/min.	2 800 n
Stemmtiefe, max.	180 mm
Kettenbreite, max.	40 mm
Schlitzlänge, max.	200 mm
Querhub, Fräsaggregat	80 mm
Fräskettengarnitur Maß A	150 mm
Tischschrägstellung	45°
Gewicht	210 kg

Preis	Art.-Nr.	€
Ohne Werkzeug	520 000	**4.600,–**

MC 40	
Drehstrommotor	2,2 kW / 400 V
Drehzahl U/min.	2 800 n
Stemmtiefe, max.	180 mm
Kettenbreite, max.	40 mm
Schlitzlänge, max.	230 mm
Querhub, Fräsaggregat	150 mm
Fräskettengarnitur Maß A	150 mm
Tischschrägstellung	45°
Gewicht	350 kg

Preis	Art.-Nr.	€
Ohne Werkzeug	521 000	**5.800,–**

MC 60	
Universelle Türschlossfräse, einschl. Stulpfräs- und Bohraggregat	» auf Anfrage «

PSM 300	
Tischgröße	480 x 480 mm
Durchlass	535 mm
Schleifhöhe, Innenschl.	170 mm
Schleifhöhe, Außenschl.	245 mm
Schleifbandlänge	2 360 mm
Drehstrommotor	1,1 kW / 400 V
Schleifbandgeschw.	18 m/s
Absaugstutzen-Ø	56 mm

Preis	Art.-Nr.	€
	430 000	**3.120,–**

(auf Anfrage, nur noch begrenzt lieferbar)

Zubehör – PSM 300		
Untergestell aus Stahlblech, einschl. Ablagefach mit Verschlussklappe	140 101	265,–
Fahreinrichtung	140 103	80,–
Gewerbesauger (HGS 3000 - siehe Seite 11)	516 002	300,–

Schleifstäbe – PSM 300		
Außenschliff, flach/konvex, 25 mm (serienmäßig)	430 105	86,–
Außenschliff, rund, 25 mm	430 106	86,–
Außenschliff, dreikant, 25 mm	430 107	98,–
Innenschliff, flach/konvex, 25 mm	430 108	140,–
Innenschliff, rund, 25 mm	430 109	140,–
Außenschliff, flach, 50 mm	430 110	98,–
Sonderschleifstab, nach Angaben des Profils, 25 mm	430 111	180,–

Fräsketten und Bohrwerkzeuge bzw. Schleifscheiben, Schleifbänder, Scheibenkleister und Silbergleit finden Sie in unserem speziellen »Werkzeug & Zubehör«-Katalog. Bitte beachten Sie die ergänzenden Hinweise auf Seite 19.

SSM 300

Scheiben-Schleifmaschine

SSM 300

Formschönes, stabiles Aluminiumguss-Gehäuse, schwerer Graugusstisch, beidseitig hinter die Schleifscheibe reichend. Zwei präzise Tischschwenksegmente, Schwenkbereich 45° nach oben und unten, Gehrungsanschlag in Tischnute geführt. Rechts-Links-Lauf über Wendeschalter, eingebautes Lüfterrad zur Staubabsaugung in Verbindung mit dem Staubfangkasten, strömungsgünstiger Absaugstutzen.

CE staubgeprüft

Komb. Schleifmaschine

TBS 3000

Kombinierte Teller- und Bandschleifmaschine, auf Stahlschrank aufgebaut, strömungsgünstiger Absaugstutzen. Tellerschleif-Einrichtung mit absaugunterstützendem Lüfterrad hinter der Schleifscheibe. Schwerer Graugusstisch, bis 45° nach oben und unten schwenkbar, Gehrungsanschlag in Tischnute geführt. Bandschleif-Einrichtung, bis 90° um die Antriebsachse nach oben schwenkbar, Längs- und Queranschlag.

CE staubgeprüft

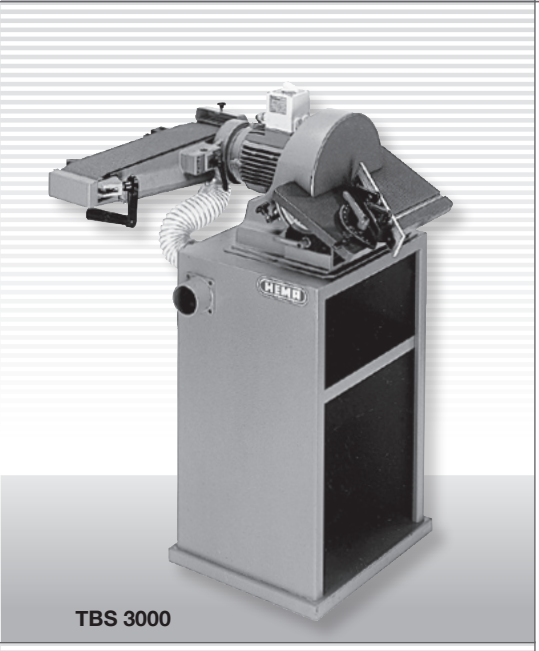

TBS 3000

← PSM 300

Abbildung mit Untergestell und Fahreinrichtung (Zubehör)

SSM 300	
Schleifscheiben-Ø	300 mm
Tischbreite	460 mm
Tischtiefe	250 mm
Drehstrommotor	0,75 kW / 400 V
Drehzahl	1400 U/min.
Absaugstutzen-Ø	80 mm

Preis	Art.-Nr.	€
	420 000	**1.680,–**

Zubehör – SSM 300		
Wechselstrom-ausführung	410 103	180,–
Polumschaltbarer Motor	410 102	220,–
Untergestell aus Stahlblech	420 102	395,–
zusätzlicher Absaug-stutzen Ø 56 mm	420 103	40,–
Rundschleifeinrichtung	410 101	158,–
Staubfangkasten*	420 101	360,–

TBS 3000	
Schleifscheiben-Ø	300 mm
Schleiftischneigung	+/– 45°
Schleifbandbreite	120 mm
Schleifbandlänge	1200 mm
Schleifbandneigung	90°
Drehstrommotor	1,5 kW / 400 V
Schleifbandgschw.	7,5 m/s
Absaugstutzen-Ø	80 mm
Erforderl. Luftleistung	25 m/s

Preis	Art.-Nr.	€
	410 000	**3.450,–**

Zubehör – TBS 3000		
Rundschleifeinrichtung	410 101	158,–
Polumschaltb. Motor 700 + 1400 U/min.	410 102	220,–
Wechselstrom-ausführung	410 103	180,–
Absaugübergang Ø 80 / Ø 100 mm	410 105	40,–

* Staubfangkasten als fester Untersatz der Scheibenschleifmaschine mit Staubschublade und Feinfilter, einschl. Verschlußdeckel für externe Absaugöffnung. Der Ventilator ist in der SSM 300 serienmäßig eingebaut. (Mit Staubfangkasten keine Staubprüfung.)

Schleifscheiben, Schleifbänder, Scheibenkleister und Silbergleit finden Sie in unserem speziellen »Werkzeug & Zubehör«-Katalog. Passende Absauganlagen siehe Seite 11. Bitte beachten Sie die ergänzenden Hinweise auf Seite 19.

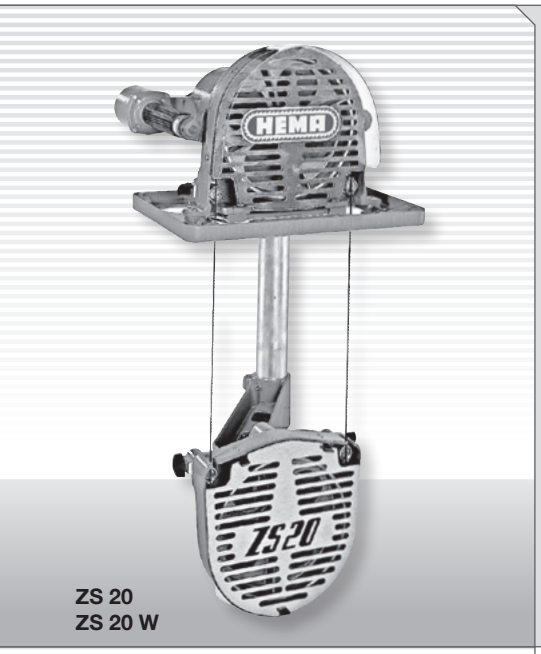

ZS 20
ZS 20 W

Zimmerei-Handbandsägen

ZS 20, ZS 20 W

Robustes Aluminiumguss-Gehäuse, seitlich versetzter Bügel, großflächiger Tisch mit zwei Schnittanzeigern, gute Sicht auf den Schnittbereich. Aluminiumräder mit vulkanisierten und geschliffenen Gummibelägen, dynamisch ausgewuchtet, schwingungsdämpfende Radfederung, 4 verschleißfeste Hartmetall-Sägeblattführungen. Sicherheits-Schalter, 10 m Kabel mit Stecker. 2 Bandsägeblätter 6 mm und 1 Sägeblatt 13 mm breit.

CE

Zimmerei-Kervenfräsen

ZF 260, ZF 215 W

Robustes Aluminiumguss-Gehäuse, ergonomisch günstige Griffanordnung mit integrierter Haubenöffnung, beidseitige Schwenksegment-Lagerung, Schwenkbereich bis 60°. Frästiefeneinstellung durch Handrad entlang des Senkelmaßes. Senkrecht angeordneter Motor, Werkzeugschnellstop durch automatische Bremse, 10 m Kabel mit Stecker. Führungsanschlag, 1 Kervenfräskopf, Bedienungswerkzeug.

CE

ZS 20-Transportwagen

ZS 20, ZS 20 W	
Rollen-Ø	200 mm
Schnittbreite	200 mm
Schnitthöhe	280 mm
Schnitttiefe	230 mm
Antriebsleistung	1,6 kW

Preise	Art.-Nr.	€
ZS 20 (Drehstrom)	310 000	**2.335,–**
ZS 20 W (Wechselstrom)	310 001	**2.483,–**

Zubehör – ZS 20, ZS 20 W		
Transportwagen zum Absetzen und Aufbewahren der Maschine	310 101	240,–
Höhenverstellung der unteren Führung bei geringen Schnitthöhen	310 102	141,–

ZF 260	
Drehstrommotor	3,2 kW / S 3 15%
Drehzahl Werkzeug	3 600 U/min.
Abmessung Kervenkopf	Ø 150 x 115 mm
Abmessung Abplattkopf	Ø 260 x 50 mm
Abplatttiefe, max.	90 mm
Schwenkbereich	0° – 60°
Gewicht	29 kg

Preis	Art.-Nr.	€
	316 000	**3.177,–**

ZF 215 W	
Wechselstrommotor	2,8 kW / 230 V
Drehzahl Werkzeug	3 400 U/min.
Abmessung Kervenkopf	Ø 150 x 115 mm
Abmessung Abplattkopf	Ø 215 x 40 mm
Abplatttiefe, max.	65 mm
Schwenkbereich	0° – 60°
Gewicht	22,5 kg

Preis	Art.-Nr.	€
	316 001	**3.284,–**

ZF 260
ZF 215 W

Zubehör – ZF 260, ZF 215 W		
Führungslineal Länge 1,5 m	316 101	145,–
Führungslineal Länge 2,0 m	316 102	192,–
Führungslineal Länge 3,0 m	316 103	265,–
Verbindungsteil zur Kopplung zweier Führungslineale (1 Satz = 2 Stück)	316 104	25,–

Bandsägeblätter und Fräsköpfe finden Sie in unserem speziellen »Werkzeug & Zubehör«-Katalog.
Bitte beachten Sie die ergänzenden Hinweise auf Seite 19.

ZB 10
ZB 20

Zimmerei-Bohrständer

ZB 10, ZB 20, ZB 45

Bohrständer in stabiler Ausführung für präzise, winkelrechte Bohrungen. Solide Bauteile aus Aluminiumguss, geschliffene Säulen, Rückholfedern, Bohrerführung, Bohrmaschinen-Aufnahme für Euro-Spannhals 43 mm. Tiefenanschlag.

ZB 45 – zusätzlich schrägstellbar bis 45°, Bohrerführung mit verschleißfesten Spezial-Bohrbuchsen, Seitenanschlag.

Zimmerei-Bohrgestell

ZB 110

Bohrgestell zum sicheren Arbeiten mit Kopfsenkern, APPEL- und GEKA-Senkern sowie dem Ringkeildübel-Bohrkopf. Solide Bauteile aus Aluminiumguss, geschliffene Säulen, Rückholfedern, Bohrmaschinen-Aufnahme für Spannhals 43 und 53 mm. Tiefenanschlag, Sicherheitsanschlag gegen Verdrehen.

ZB 45
Abbildung mit Bohrmaschine (Zubehör)

ZB 110
Abbildung mit Bohrmaschine (Zubehör)

Kopfsenker

Ringkeildübel-Bohrkopf

ZB 10	
für Bohrerlänge, max.	320 mm
Bohrtiefe, max.	270 mm
Bohrerführung für Bohrer-Ø	8, 10, 12, 14, 16, 18, 20, 22, 24, 26 mm

Preis	Art.-Nr.	€
	313 010	**190,–**

ZB 20	
für Bohrerlänge, max.	460 mm
Bohrtiefe, max.	370 mm
Bohrerführung für Bohrer-Ø	8, 10, 12, 14, 16, 18, 20, 22, 24, 26 mm

Preis	Art.-Nr.	€
	313 020	**200,–**

ZB 45	
für Bohrerlänge, max.	620 mm
Bohrtiefe, max.	480 mm
Spezial-Bohrbuchsen für Bohrer-Ø	8, 10, 12, 14, 16, 18, 20, 22, 24 mm

Preis	Art.-Nr.	€
	313 000	**420,–**

Zubehör – ZB 45		
Bohrmaschine GBM 16-2 RE	313 102	460,–
Bohrmaschine DRP 13-2 EQ	313 104	205,–

ZB 110	
Werkzeug-Ø, max.	150 mm
Bohrtiefe, max.	90 mm

Preis	Art.-Nr.	€
	313 011	**420,–**

Auszug aus unserem»Werkzeug & Zubehör«-Katalog, die jeweiligen Preise entnehmen Sie bitte dort:

Kopfsenker

- zum Einlassen von Unterlagscheiben für Bauschrauben
- zum Versenken von GEKA-Dübeln
- lange Standzeit durch hochwertigen Werkzeugstahl
- auswechselbare Schäfte und Führungszapfen
- Verlängerungsschäfte für Durchgangsbohrungen auf Wunsch

Kopfsenker Bohr-Ø	Art.-Nr.
40 mm*	632 010
50 mm	632 020
60 mm	632 030
70 mm	632 040
85 mm	632 050
95 mm	632 060
110 mm	632 070

* mit festem Schaft 13 mm Sechskant

Ringkeildübel-Bohrkopf, incl. 1 Satz HSS-Messer

Schnell verstellbar für jeden Appel-Dübel. Einsetzbar bis 126 mm Durchmesser. Einfache Durchmessereinstellung durch gut sichtbare Markierungen. Messer nachschärfbar und leicht auswechselbar.

	Art.-Nr.
Ringkeildübel-Bohrkopf	632 300
Ersatzmesser (1 Satz = 3 Stk.)	632 460

Holzbohrer, Stachetenbohrer und Kopfsenker finden Sie in unserem speziellen »Werkzeug & Zubehör«-Katalog.
Bitte beachten Sie die ergänzenden Hinweise auf Seite 19.

ZBH 20

Zimmerei-Balkenhobel

ZBH 20

Robustes Aluminiumguss-Gehäuse, Wechselstrommotor mit selbstabschaltenden Kohlen, Kraftübertragung mit geräuschdämpfendem Profilriemen. Schutzisolation nach Klasse II, Überlastschutz, Überlastanzeige durch LED. Zwei-Messerwelle mit Einweg-Wendemessern bestückt, Messerwechsel ohne Einstell-Lehre, Spanabnahme von 0 – 3 mm nach Skala einstellbar.

Zimmerei-Balkenhobel

ZBH 30, ZBH 35

Robustes Aluminiumguss-Gehäuse, Wechselstrommotor in hochwertigem Metall-Verbundgehäuse, selbstabschaltende Kohlen in Massiv-Messingträgern, Kraftübertragung mit geräuschdämpfendem Profilriemen. Zwei-Messerwelle mit Einweg-Wendemessern bestückt, Messerwechsel ohne Einstell-Lehre, Spanabnahme nach Skala einstellbar.

ZBH 35 – zusätzliche Elektronik für Sanftanlauf und Bremse.

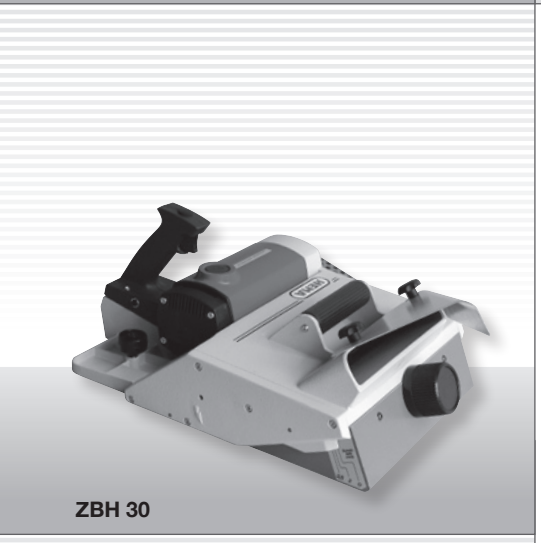

ZBH 30

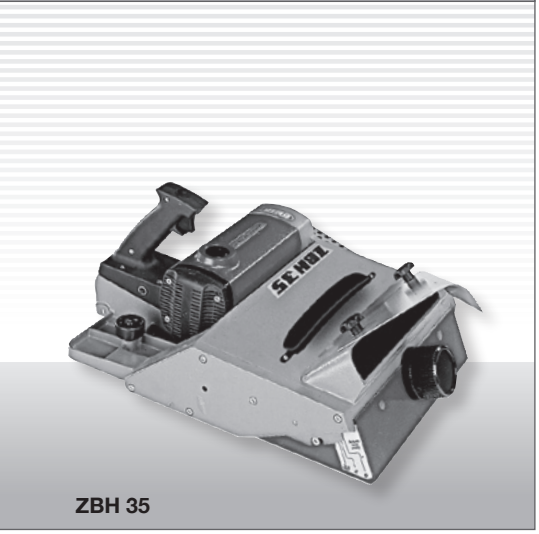

ZBH 35

ZBH 20	
Hobelbreite	205 mm
Spanabnahme, max.	3 mm
empfohlene Schnitttiefe, max.	2 mm
Wechselstrommotor	2,0 kW / 230 V
Leerlaufdrehzahl der Hobelwelle	13 500 U/min.
Maschinengewicht	13 kg
Einweg-Wendehobelmesser	205 x 19 mm

Preis	Art.-Nr.	€
	315 000	**1.330,–**

ZBH 30	
Hobelbreite	300 mm
Spanabnahme, max.	3,5 mm
empfohlene Schnitttiefe, max.	2,5 mm
Wechselstrommotor	2,1 kW / 230 V
Leerlaufdrehzahl der Hobelwelle	10 300 U/min.
Maschinengewicht	16 kg
Einweg-Wendehobelmesser	300 x 19 mm

Preis	Art.-Nr.	€
	311 000	**2.303,–**

ZBH 35	
Hobelbreite	350 mm
Spanabnahme, max.	2,5 mm
empfohlene Schnitttiefe, max.	2,0 mm
Wechselstrommotor	2,5 kW / 230 V
Leerlaufdrehzahl der Hobelwelle	12 000 U/min.
Maschinengewicht	18 kg
Einweg-Wendehobelmesser	350 x 19 mm

Preis	Art.-Nr.	€
	318 000	**2.478,–**

Zubehör – ZBH 30, ZBH 35		
Absaughaube zum Anschluß an eine Späneabsaugung, Anschluß-Ø 100 mm		
für ZBH 30	311 101	180,–
für ZBH 35	318 101	190,–

Einweg-Wendehobelmesser finden Sie in unserem speziellen »Werkzeug & Zubehör«-Katalog.
Bitte beachten Sie die ergänzenden Hinweise auf Seite 19.

ZKS 15

Zimmerei-Kettenstemmer

ZKS 15

Robustes Aluminiumguss-Gehäuse, Wechselstrommotor in hochwertigem Metall-Verbundgehäuse, selbstabschaltende Kohlen in Massiv-Messingträgern. Laufruhiges Untersetzungsgetriebe, robuste Werkzeugaufnahme, Tiefenanschlag, 10 m Kabel mit Schukostecker. Strömungsgünstiger Spanauswurf, 1 Kettengarnitur.

Zimmerei-Kettensäge

KS 380

Durch beidseitige Schwenkbarkeit und große Schnitttiefe liefert die robuste Maschine sowohl als Abschnittsäge als auch bei der Einzelbearbeitung von Schiftern, Pfettenabschnitten und Verbindungen beste Schnittergebnisse.

Standardzubehör: 2 Sägeketten (normal + Feinschnitt), Führungsanschlag, 10 m Kabel mit Stecker, 1 l Kettenhaftöl, Kombischlüssel SW 17/19, Innensechskantschlüssel SW 6.

KS 380

ZKS 15	
Stemmtiefe	100/150 mm
Wechselstrommotor	2,0 kW / 230 V
Abgabeleistung	1,4 kW
Drehzahl Kettenritzel	4 250 U/min.
Gewicht	8,2 kg

Preise	Art.-Nr.	€
Mit Garnitur 28 x 40 x 100	312 000	**1.692,–**
Mit Garnitur 28 x 35 x 100	312 001	**1.692,–**

Zubehör – ZKS 15		
Führungsgestell zum Stemmen, Stemmtiefe 90 mm, inkl. Anschlag	312 101	367,–
Führungsgestell zum Schlitzen, Schlitztiefe 305 mm, inkl. Seiten- und Breitenanschlag	312 102	612,–
Horizontalschlitzeinrichtung, Schlitztiefe 400 mm, schwenkbar bis 60°	312 103	1.585,–
Schlosskasten-Fräsvorrichtung, Aufspannrahmen zur Aufnahme des Kettenstemmers ZKS 15 mit Quer- und Längshub. Schloßkastenlänge max. 245 mm. Ohne Fräskettengarnitur.	312 104	585,–
HEMA-Ketten*fit*, Hochleistungsschmierspray für Fräsketten, Dose zu 500 ml	921 003	13,80

KS 380		
Schnitttiefe	0°	380 mm
	15°	360 mm
	30°	320 mm
	45°	250 mm
	60°	170 mm
Schwenkbereich		–60° bis +60°
Wechselstrommotor		2,8 kW / 230 V
Schnittgeschw. bei Nennlast		15 m/s
Gewicht		16,5 kg

Preise	Art.-Nr.	€
	314 000	**2.903,–**

Zubehör – KS 380		
Transportwagen zum Absetzen und Aufbewahren der Maschine	314 101	240,–
Führungslineal Länge 1,5 m	316 101	145,–
Führungslineal Länge 2,0 m	316 102	192,–
Führungslineal Länge 3,0 m	316 103	265,–
Verbindungsteil zur Kopplung zweier Führungslineale (Satz = 2 Stück)	316 104	25,–
Kettenschärfgerät KSG 100 zum Nachschärfen von Feinschnittketten	314 150	795,–

Zubehör zu ZKS 15:

Führungsgestell zum Stemmen

Führungsgestell zum Schlitzen

Horizontalschlitzeinrichtung

Fräsvorrichtung

Abb. mit Kettenstemmer (Zubehör)

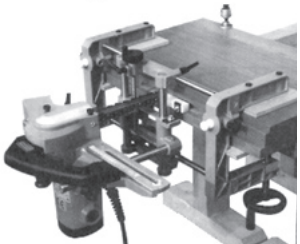

Fräsketten und Ersatzteile finden Sie in unserem speziellen »Werkzeug & Zubehör«-Katalog.
Bitte beachten Sie die ergänzenden Hinweise auf Seite 19.

Frachtkostentabelle
Deutschland

Aufgrund eines Rahmenabkommens mit unserem Hausspediteur können wir Ihnen kostengünstige frei Haus-Lieferungen anbieten.

Nehmen Sie bitte die ersten 3 Ziffern der Postleitzahl für die Lieferanschrift und ermitteln Sie damit in nebenenstehender Tabelle die Frachtzone.

In der unteren Tabelle sind für alle HEMA-Standardmaschinen die Frachtkosten für die jeweiligen Zonen aufgelistet.

PLZ	Zone	PLZ	Zone	PLZ	Zone	PLZ	Zone
010..– 030..	5	**200..– 239..**	6	**327..– 338..**	4	**58...– 59...**	4
040..– 047..	4	**240..– 244..**	7	**340..– 345..**	4	**60...– 69...**	2
048..	5	**245..– 246..**	6	**346..**	3	**70...– 78...**	1
063..– 066..	4	**247..– 249..**	7	**35...– 36...**	3	**79...**	2
067..– 068..	5	**253..– 257..**	6	**37...**	4	**80...– 82...**	2
073..– 074..	3	**258..– 259..**	7	**380..– 381..**	5	**83...– 84...**	3
075..– 076..	4	**26...**	6	**382..– 383..**	4	**85...– 86...**	2
077..– 078..	3	**272..**	5	**384..– 385..**	5	**87...– 89...**	1
079..– 084..	4	**273..– 277..**	6	**387..– 388..**	4	**90...– 91...**	2
085..– 086..	3	**278..**	5	**39...**	5	**920..– 922..**	3
09...	4	**280..– 283..**	5	**400..– 483..**	4	**923..**	2
10...– 13...	6	**287..– 288..**	6	**484..– 497..**	5	**924..– 931..**	3
14...	5	**292..– 296..**	5	**50...**	4	**933..**	2
152..– 155..	6	**30...**	5	**51...**	3	**934..– 957..**	3
157..– 159..	5	**310..– 311..**	4	**52...**	4	**960..– 961..**	2
16...	6	**312..– 318..**	5	**53...– 54...**	3	**962..– 965..**	3
17...– 18...	7	**320..– 321..**	4	**55...**	2	**97...**	2
19...	6	**322..– 326..**	5	**56...– 57...**	3	**98...– 99...**	3

Modell	kg	Zone 1 €	Zone 2 €	Zone 3 €	Zone 4 €	Zone 5 €	Zone 6 €	Zone 7 €
SR 400 / Garant 400	170	133,–	147,–	158,–	164,–	173,–	180,–	187,–
SR 500 / Garant 500	210	139,–	154,–	167,–	173,–	180,–	195,–	212,–
SR 600 / Garant 600	270	139,–	154,–	167,–	173,–	180,–	195,–	212,–
SR 600 Twist	290	139,–	154,–	167,–	173,–	180,–	195,–	212,–
UH 630	380	143,–	158,–	173,–	195,–	209,–	231,–	244,–
UH 700 / Garant 700	580	168,–	209,–	221,–	248,–	273,–	299,–	327,–
UH 800 / Garant 800	720	226,–	259,–	295,–	322,–	350,–	380,–	416,–
UH 900	950	256,–	286,–	314,–	336,–	366,–	406,–	449,–
UH 800 SBS	1400	273,–	317,–	353,–	388,–	426,–	470,–	512,–
UH 800 TR	800	231,–	273,–	300,–	332,–	362,–	399,–	431,–
UH 900 TR	1050	262,–	295,–	327,–	362,–	399,–	431,–	469,–
UH 800 SBS-TR	1550	300,–	362,–	399,–	431,–	475,–	520,–	575,–
BB 315	80	69,–	76,–	83,–	88,–	99,–	105,–	117,–
BB 315 mit Untergestell	110	75,–	80,–	87,–	99,–	105,–	116,–	128,–
BB 315/3	140	95,–	99,–	103,–	116,–	124,–	133,–	142,–
BB 315/3 mit Untergestell	170	101,–	106,–	116,–	124,–	133,–	144,–	164,–
HWS 200 / KB 202	35	41,–	48,–	54,–	57,–	62,–	66,–	70,–
TBS 3000	100	116,–	133,–	151,–	168,–	177,–	185,–	195,–
SSM 300	35	41,–	48,–	54,–	57,–	62,–	66,–	70,–
PSM 300	80	116,–	133,–	151,–	168,–	177,–	185,–	195,–
AS 400	60	116,–	133,–	151,–	168,–	177,–	185,–	195,–
AS 500 / AG 3	130	135,–	152,–	169,–	191,–	207,–	220,–	233,–
HGS 3000	12	14,–	14,–	17,–	17,–	17,–	20,–	20,–
MC 30	210	139,–	154,–	167,–	173,–	180,–	195,–	212,–
MC 40	350	143,–	158,–	173,–	195,–	209,–	231,–	244,–
MC 60	550	226,–	272,–	298,–	329,–	362,–	399,–	439,–
ZF 215 / ZF 260	30	41,–	48,–	43,–	57,–	62,–	66,–	70,–
ZS 20 / KS 380	23	17,–	17,–	20,–	20,–	20,–	24,–	24,–
ZBH 30 / ZBH 35	22	17,–	17,–	20,–	20,–	20,–	24,–	24,–
ZBH 20	18	14,–	14,–	17,–	17,–	17,–	20,–	20,–
ZB 45	12	14,–	14,–	17,–	17,–	17,–	20,–	20,–
ZKS 15	13	14,–	14,–	17,–	17,–	17,–	20,–	20,–
Stemmgestell	6	13,–	13,–	15,–	15,–	15,–	17,–	17,–
Schlitzgestell	11	13,–	13,–	15,–	15,–	15,–	17,–	17,–
Horizontalschlitzgestell	27	21,–	21,–	24,–	24,–	24,–	26,–	26,–

Preise bei Lieferung frei Haus, inkl. Rollgeld, zuzügl. MwSt.

Ergänzende Hinweise

I. Preise

Alle Preise verstehen sich ab Werk Frickenhausen, inkl. Verpackung, zuzüglich der gesetzlichen Mehrwertsteuer.

II. Frachtkosten

Kostengünstige „frei Haus-Lieferung" entsprechend unserer Frachtkostentabelle auf Seite 18.

III. Motoren

Alle Motoren sind für Drehstrom 400 V/50 Hz bzw. Wechselstrom 230 V/50 Hz ausgelegt. Viele Maschinen sind gegen Mehrpreis auch für andere Spannungen und Frequenzen lieferbar.

IV. Ständerausführung

Ohne nähere Angaben werden Bandsägemaschinen in Ständer-LINKS-Ausführung geliefert. Lediglich bei den Modellen SR 600 TWIST, HWS 200 und KB 202 ist Ständer-RECHTS die Normalausführung. Auf ausdrückliche Bestellung können folgende Typen ohne Mehrpreis auch in Ständer-RECHTS-Ausführung gebaut werden: SR 400/500/600, UH 630/700/800/900, UH 630 M/800 M/900 M.

V. Lackierung

Die Lackierung erfolgt in Strukturlack.
Standard-Farbton: hell-/dunkelgrau RAL 7031/7047.

VI. Aufsetzbare Schiebetische

Die Preise verstehen sich betriebsfertig montiert, wenn der Schiebetisch in Verbindung mit der Maschine bestellt wird, zuzügl. MwSt. Bei nachträglicher Bestellung muss der Gusstisch zur Montage frachtfrei angeliefert werden. In diesem Fall gelten die Preise zuzügl. Montage, Verpackung, Fracht und MwSt.

VII. Werkzeuge und weiteres Zubehör

Dieses finden Sie in unserem speziellen »Werkzeug & Zubehör«-Katalog.

Allgemeine Verkaufs- und Lieferbedingungen

der HEMA Heermann Maschinenbau GmbH,
Stand: Januar 2009

Es gelten ausschließlich unsere Allgemeinen Verkaufs- und Lieferbedingungen.

Auf Anforderung senden wir Ihnen diese gerne zu. Außerdem sind sie auf unserer Homepage unter www.HEMA-Saegen.de einzusehen.

HEMA
BANDSÄGETECHNIK
SCHNEIDSYSTEME

Heermann Maschinenbau GmbH · Steinbeisstraße 8 · Postfach 1137 · D-72632 Frickenhausen
Telefon +49 (0) 70 22 / 9 43 10 - 0 · Telefax +49 (0) 70 22 / 9 43 10 - 5 · www.HEMA-Saegen.de · Info@HEMA-Saegen.de

1-2009